# Chevilles à frapper clou acier

## Wktherm

REF: WKTHERM08095-08295

## DESCRIPTION

Les chevilles sont fabriquées en polyéthylène, la tige en acier galvanisé et la tête scellée en polyamide renforcé de fibre de verre, ce qui réduit la conductivité thermique ponctuelle de la fixation. Des bagues d'étanchéité sur la tête protègent la cheville de la corrosion. La fixation doit être utilisée pour transférer les charges des forces de succion du vent, et appliquée comme une fixation mécanique supplémentaire pour l'ensemble du système, recommandée pour : **EPS polystyrène, polystyrène XPS**, laine minérale et panneaux à lamelles de laine minérale.

Types de supports sur lesquels la fixation WKTHERM-8 peut être installée conformément à ETAG 014 : béton, briques pleines ou creuses en céramique, briques en silicate.

Tête à tige métallique recouverte de plastique

Conception innovante du panier

Zone d'expansion étroite, diamètre

Brouettes préassemblées

## NORMES ET DOCUMENTS TECHNIQUES

Évaluation technique européenne : ETA-11/0232

## MISE EN OEUVRE

- Avant l'installation, identifiez le support et sélectionnez les fixations appropriées.
- Choisir la longueur adéquate de la fixation de manière à ce que la zone d'expansion se trouve dans le matériau de construction du mur.
- La longueur minimale de l'élément de fixation est la suivante Ld=tfix+ttol+heff, où : tfix - épaisseur du matériau isolant à fixer, ttol - épaisseur des sous-couches (colle + plâtre existant), heff - profondeur d'ancrage de la fixation dans le support (indiquée dans la fiche et dans l'Avis Technique).
- Avant la pose, préparer le support selon les recommandations du fabricant d'ETICS.
- Fixer correctement les panneaux d'isolation thermique à l'aide d'un adhésif
- Le diamètre des trous percés doit correspondre au diamètre des éléments de fixation utilisés.
- Les trous percés dans les substrats de matériaux solides doivent être plus profonds d'au moins 10 mm par rapport à la profondeur d'ancrage de la fixation.
- Nettoyer les trous percés dans des matériaux solides en effectuant un mouvement de va-et-vient de la perceuse à vitesse réduite, en répétant cette opération quatre fois.
- Percez les trous dans les substrats de briques creuses sans impact, car cela entraînera la rupture des parois internes du substrat et réduira la résistance à l'arrachement des fixations.
- Le nombre de fixations par 1m2 doit être défini dans la conception de l'isolation thermique. Nombre recommandé de fixations :
  - POUR LE POLYSTYRÈNE : jusqu'à une hauteur de 15 m du sol, utiliser au minimum 6 pièces/m2 dans la zone centrale d'un mur et 8 pièces/m2 dans une zone d'angle, au-dessus de 15 m du sol, utiliser au minimum 8 pièces/m2 dans la zone centrale d'un mur et 10 pièces/m2 dans une zone d'angle
  - pour la LAINE : le nombre de fixations doit être augmenté de 2 pièces/m2 dans chaque zone. La recommandation ne doit pas remplacer la conception de l'isolation thermique !
- Fixez les attaches de manière à ce que le point d'installation corresponde à la zone où l'adhésif est placé sur un panneau d'isolation thermique.
- Emboîtez le corps de la fixation de manière à ce que la rondelle de la fixation soit confrontée au matériau d'isolation thermique, puis enfoncer la goupille de fixation pour fixer fermement la fixation
- Les fixations peuvent être installées dans les trous découpés à l'aide d'un cutter en plastique pour découper les trous dans le polystyrène - ce que l'on appelle un montage immergé.

**Assemblage apparent :**

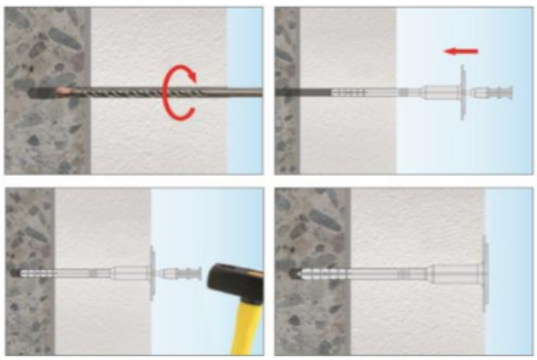

**Installation encastrée avec bord en polystyrène :**

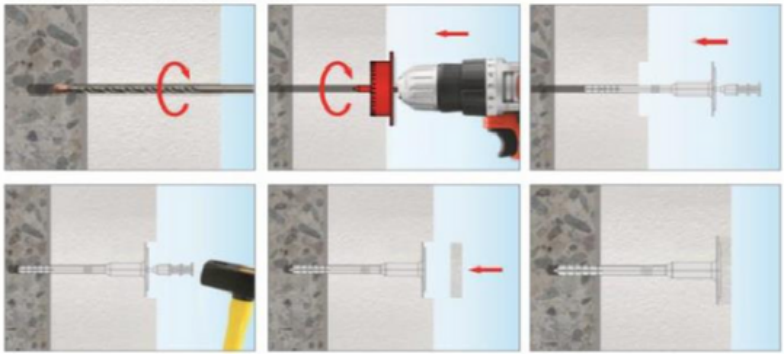

# DONNÉES TECHNIQUES

| PARAMÈTRES TECHNIQUES | | |
|---|---|---|
| Paramètre | Unité | Valeur |
| Diamètre du bouchon | dk [mm] | 8 |
| Diamètre de la plaque | Dk [mm] | 60 |
| Profondeur d'ancrage | heff [mm] | 25 |
| Profondeur du trou foré | h0 [mm] | 35 |
| Conductivité thermique | χ [W/K] | 0.002/0.001* |
| Rigidité de la plaque | S [kN/mm] | 0.60 |
| Catégories d'utilisation | [-] | A B C |
| Matériau du bouchon | [-] | PE |
| Matériau de la broche | [-] | Acier galvanisé, tête scellée en PA + GF |
| Évaluation technique européenne | [-] | ETA-11/0232 |

| PARAMÈTRES DE RÉSISTANCE | | | |
|---|---|---|---|
| Catégorie de substrat | Type de substrat | Densité [kg/dm³ ] | Extraction caractéristique résistance [kN] |
| A | Béton C12/15 | ≥ 2.25 | 1.20 |
| A | Béton C16/20 - C50/60 | ≥ 2.30 | 1.50 |
| B | Brique d'argile solide | ≥ 1.70 | 1.50 |
| B | Brique solide de silice calcique | ≥ 2.00 | 1.50 |
| C | Blocs creux en silicate de calcium | ≥ 1.60 | 1.20 |
| C | Brique perforée | ≥ 0.95 | 0.60 |
| C | Porotherm 25 | ≥ 0.80 | 0.60 |
| C | MEGA-MAX 250 | ≥ 0.80 | 0.60 |

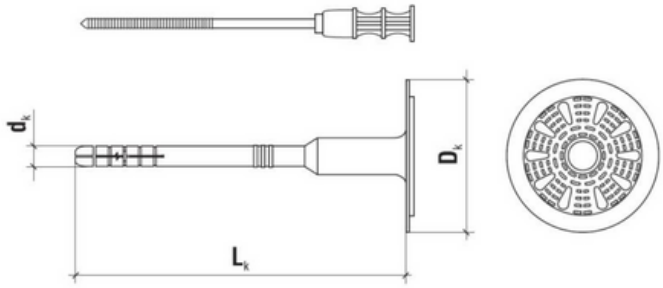


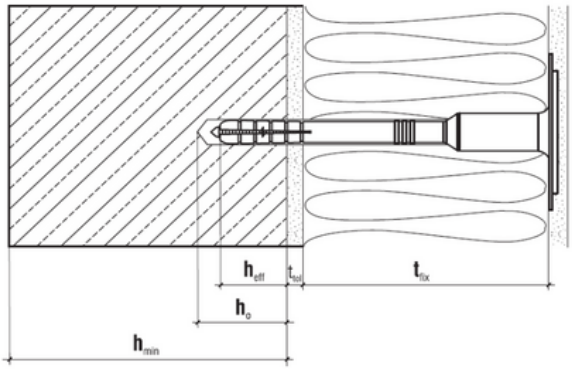


| TABLEAU DE SÉLECTION | | | | | | |
|---|---|---|---|---|---|---|
| Code produit | Diamètre et longueur de la fixation (dk x Lk) | Épaisseur du matériau d'isolation tfix [mm]. | | | | Nombre de pièces dans une boîte |
| | | Nouveaux bâtiments (ttol couche adhésive de 10mm) | | Vieux bâtiments (ttol couche adhésive de 10mm + 20mm de vieux plâtre) | | |
| | | Sans cutter | Avec cutter | Sans cutter | Avec cutter | |
| WKTHERM-08095 | 8x95 | 60 | 80 | 40 | 60 | 200 |
| WKTHERM-08115 | 8x115 | 80 | 100 | 60 | 80 | 200 |
| WKTHERM-08135 | 8x135 | 100 | 120 | 80 | 100 | 200 |
| WKTHERM-08155 | 8x155 | 120 | 140 | 100 | 120 | 200 |
| WKTHERM-08175 | 8x175 | 140 | 160 | 120 | 140 | 200 |
| WKTHERM-08195 | 8x195 | 160 | 180 | 140 | 160 | 200 |
| WKTHERM-08215 | 8x215 | 180 | 200 | 160 | 180 | 100 |
| WKTHERM-08235 | 8x235 | 200 | 220 | 180 | 200 | 100 |
| WKTHERM-08255 | 8x255 | 220 | 240 | 200 | 220 | 100 |
| WKTHERM-08275 | 8x275 | 240 | 260 | 220 | 240 | 100 |
| WKTHERM-08295 | 8x295 | 260 | 280 | 240 | 260 | 100 |

# REMARQUES

Toutes les versions précédentes de la présente fiche technique cessent d'être valables. Les données figurant dans cette fiche techniques sont conformes aux connaissances actuelles et publiées de bonne foi. KLIMAS Sp. z o.o n'est pas responsable de l'exactitude et de la qualité de la fixation si es recommandations concernant la méthode d'utilisation et d'installation ne sont pas suivies.