GEO TECHNIC
Par des Pros pour les Pros

FICHE TECHNIQUE

Gagnez en **productivité** avec

ISODÉPORT Volet*

REF: ISODEP001

15 min

*produit breveté n° FR 1 859 278, Géo Technic distributeur exclusif de l' ISODÉPORT Volet

- **Montage le plus rapide et simple du marché**
- **Un déport de volet universel (gauche-droite)**
- **Ajustement de la longueur de 130 à 190 mm**
- **Un déport de volet à rupture de pont thermique**
- **Un produit pensé par des professionnels de l'ITE**
- **Conçu et breveté en France**

CONÇU ET DÉVELOPPÉ EN OCCITANIE

Utilisation d'une bague à rupture de pont thermique de diamètres 14 ou 16* en fonction du gond de volet à déporter. Lubrifier le gond existant avant l'enfichage.

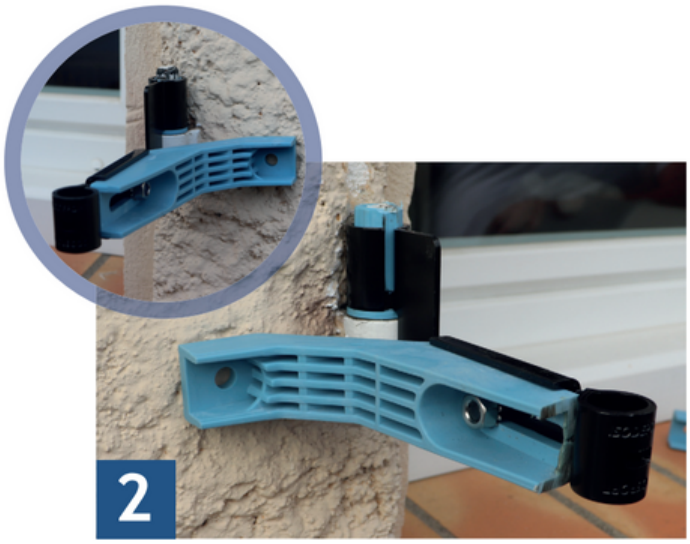

Pose par enfichage sur gond existant avant fixation mécanique sur maçonnerie.

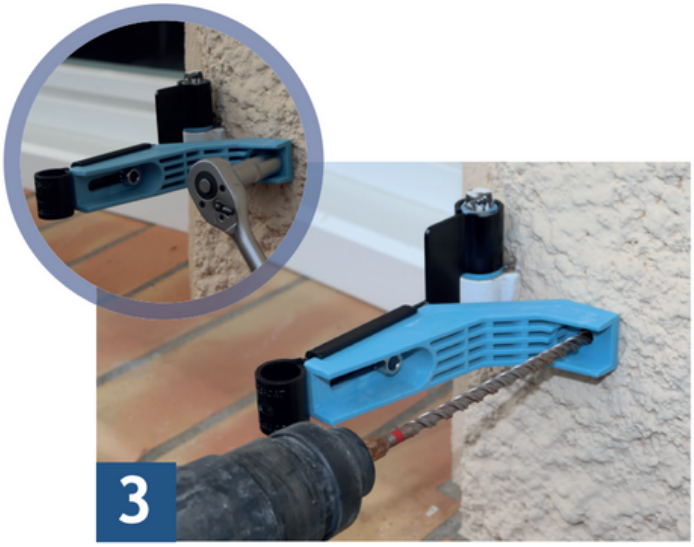

Fixation de l'équerre.

Choix du gond diamètre 14 ou 16*.

Ajustement de la longueur 130 à 190 mm et serrage à clé.

Une monte gauche ou droite selon vos besoins.

*Existe en 12, vendu séparément

AVANTAGES

- ☑ Montage le plus rapide et simple du marché, vous garantissant un gain de productivité
- ☑ Montage droit ou gauche
- ☑ Ajustement de la longueur de 130 à 190 mm
- ☑ Rupture de pont thermique
- ☑ ISODÉPORT Volet, l'accessoire indispensable pour déporter des volets battants

COUPE TABLEAU ISOLÉ

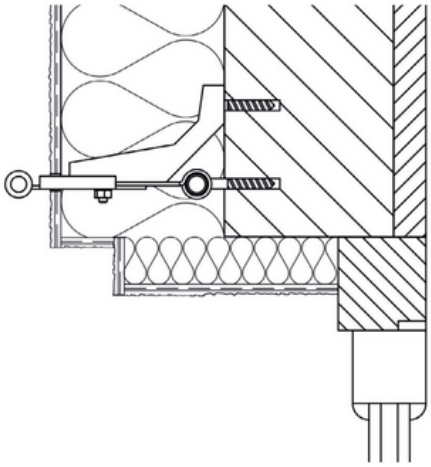

COUPE TABLEAU NON ISOLÉ

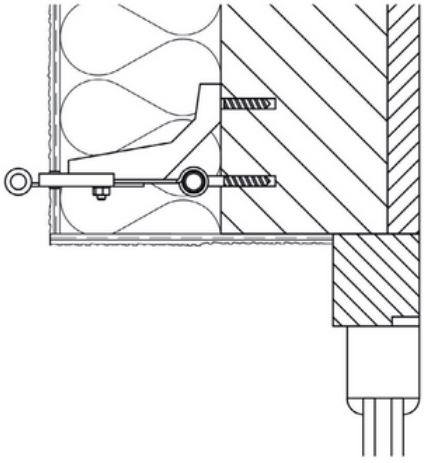

IMAGE THERMIQUE

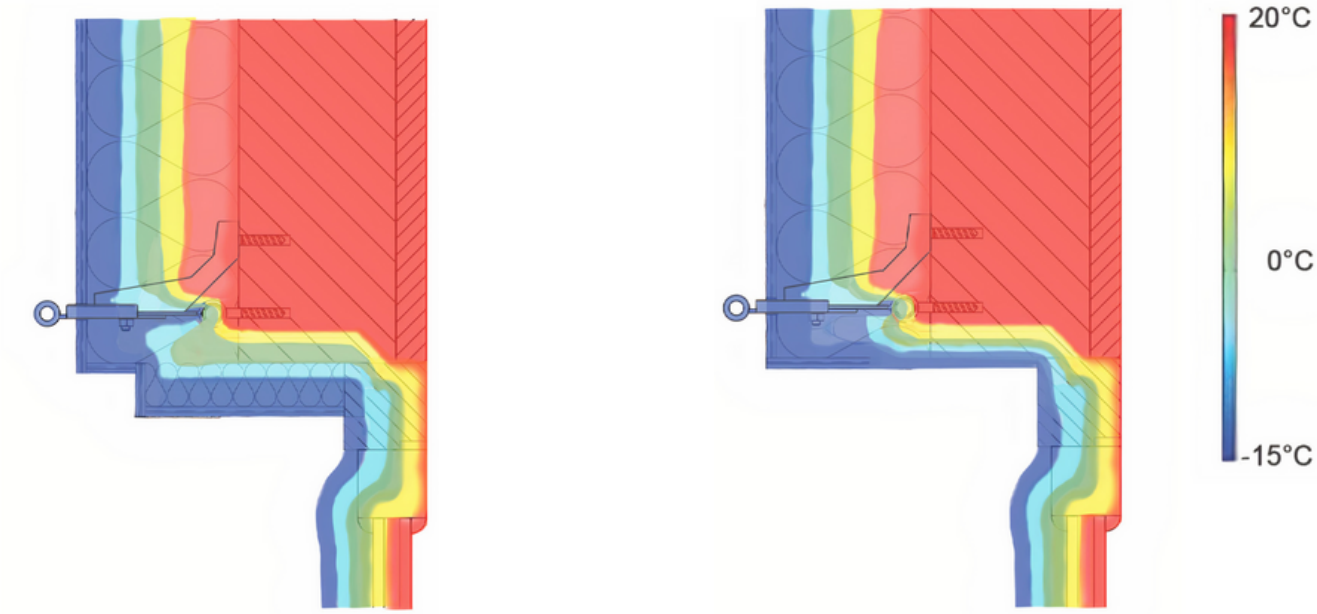

DONNÉES TECHNIQUES

- Acier avec traitement Cataphorèse
- Test résistance à la corrosion (EN 1670) Classification : grade 4 (résistance très élévée)

- Polyamide 6-6 chargé à 30% de fibre de verre :

MÉCANIQUES	NORMES	VALEURS	UNITÉS
Résistance à la traction	DIN IN ISO 527	100	Mpa
Allongement à la rupture	DIN IN ISO 527	5	%
Module d'élasticité la traction	DIN IN ISO 527	5000	Mpa
Résistance au choc	DIN IN ISO 178	6	KJ/m²
Dureté à la bille	DIN IN ISO 2039-1	210	Mpa
Dureté Shore D	DIN IN ISO 868	86	Échelle D
THERMIQUES	**NORMES**	**VALEURS**	**UNITÉS**
Température de fusion	ISO 11357-3	260	°C
Conductibilité thermique	DIN 52612-1	0,24	W/(m * k)
Capacité thermique spécifique	DIN 52612	1,5	KJ/(kg * k)
Coefficient de dilatation thermique linéaire	DIN 53752	50	10-6K-1
Température d'utilisation à long terme	Moyenne	-20 à 120	°C
Température d'utilisation à court terme	Moyenne	200	°C
Température de déformation sous charge	DIN EN ISO 75 MÉTHODE A	150	°C

GEO TECHNIC
Par des Pros pour les Pros

Géo Technic - 13 chemin des tourterelles 31120 Portet-sur-Garonne
SAS au capital de 100 000€ - SIRET : 532 890 290 00051 - NAF : 4673A