GEO TECHNIC
Par des Pros pour les Pros

FICHE TECHNIQUE

Déport de charge ISODÉPORT RT+

Une révolution pour l'ITE

REF: ISODEP002

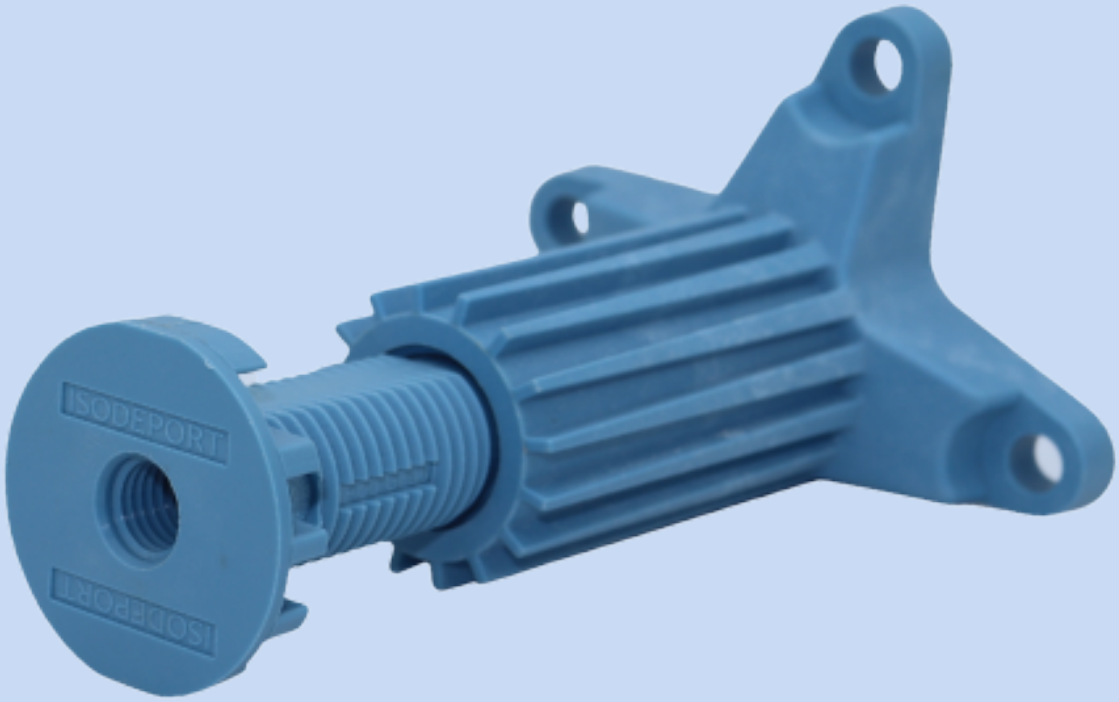

BREVET N°1859279

- **Un déport de charge universel à rupture de pont thermique**
- **Montage rapide, simple et tout-en-un**
- **Un produit pensé par des professionnels de l'ITE**
- **Conçu et breveté en France**

CONÇU ET DÉVELOPPÉ EN OCCITANIE

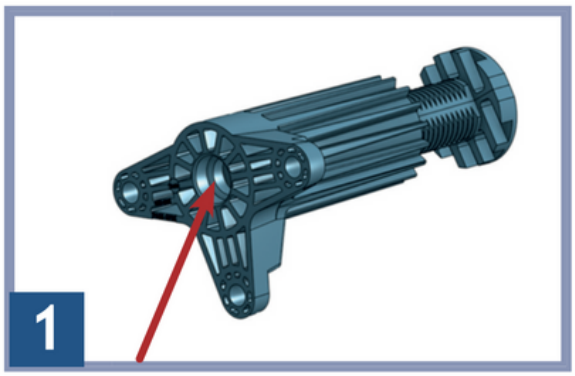

Trou de centrage.

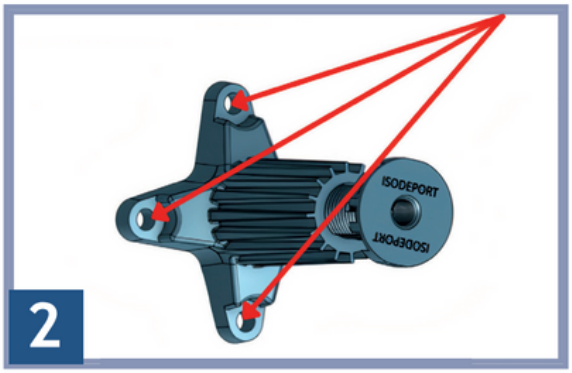

Utiliser des chevilles adaptées au support matériaux creux ou plein (diamètre 8).

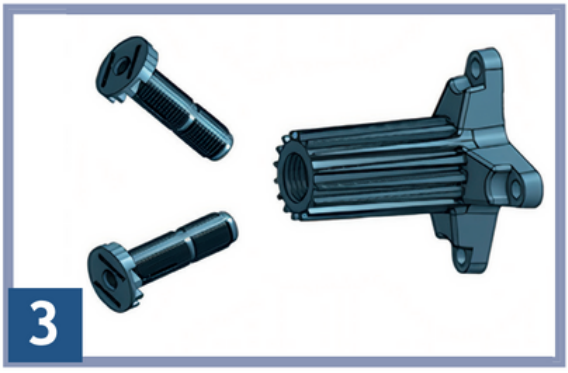

Charges moyennes prévoir une tige filetée de 8 et pour charges lourdes une tige filetée de 14.

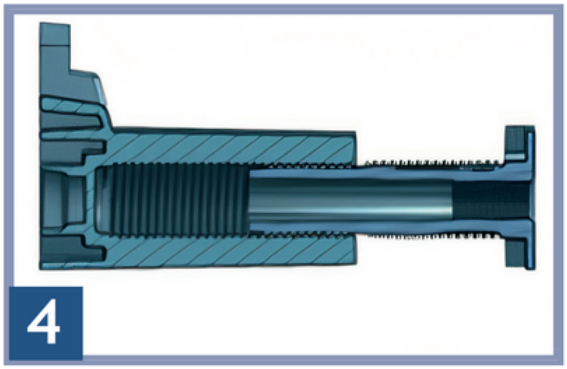

Régler votre fin de course selon l'épaisseur de l'isolant. De 120 à 170 mm.

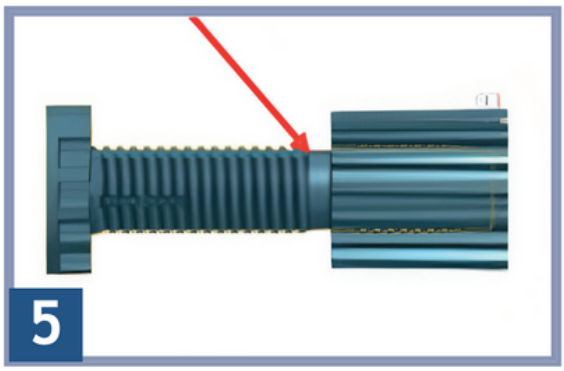

Détrompeur pour limite de dévissage.

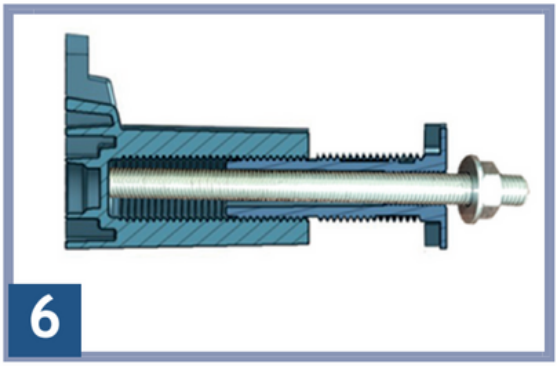

Visser jusqu'en butée de la tige filetée et couper à l'aide d'une meuleuse à la bonne longueur.
Possibilité de déporter la charge de 50 mm sur la tige filetée. (170 mm + 50 mm), 220 mm au total.

TABLEAU DE RÉSISTANCE DE ISODEPORT RT +

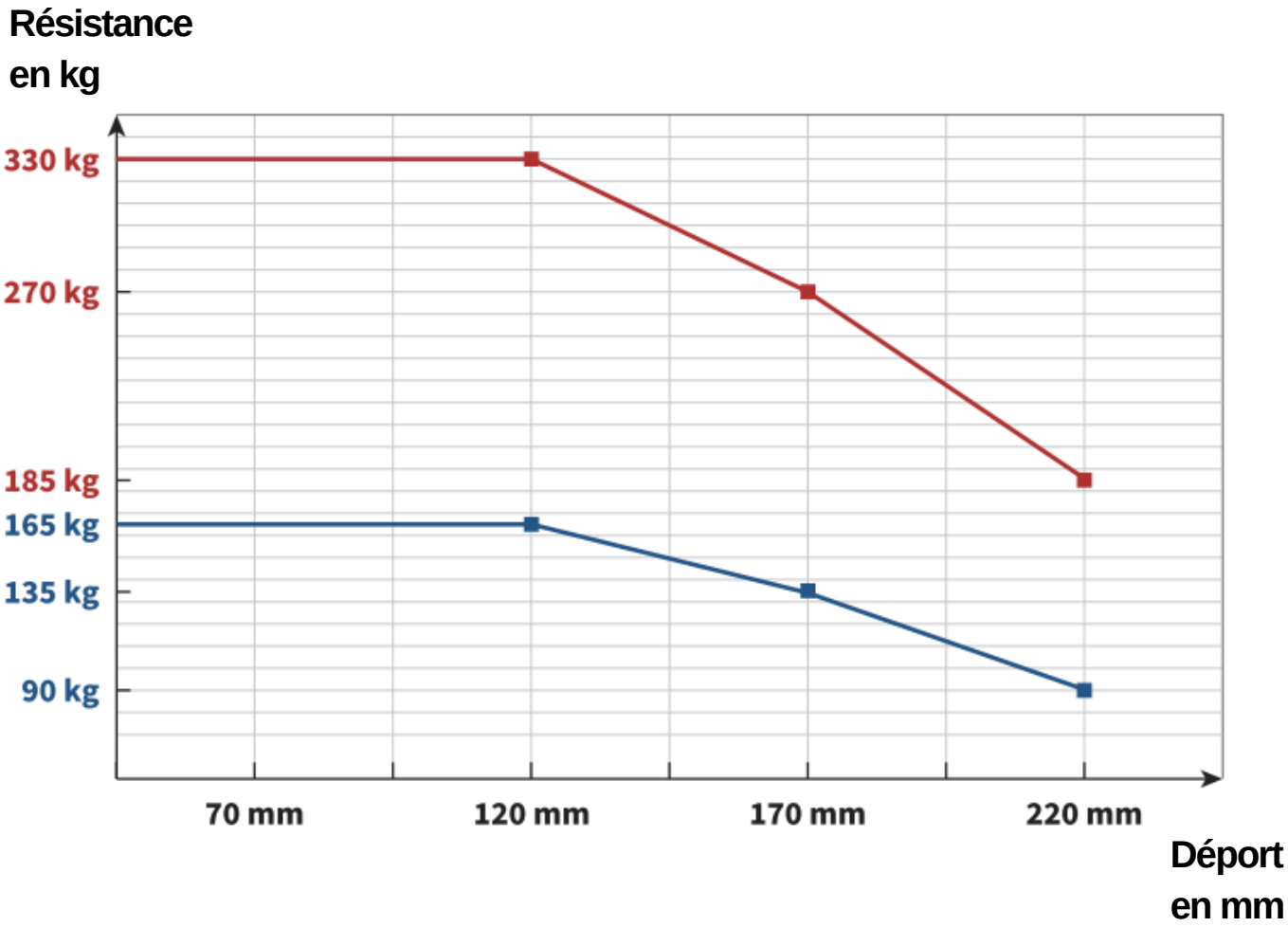

Rupture sur test destructif vertical :

- M14 charge lourde pour déport de 120 mm / 170 mm / 220 mm (170mm+50mmdetigeM14)
- M8 charge moyenne pour déport de 120 mm / 170 mm

Charges recommandées :

- M14 charge lourde pour déport de 120 mm / 170 mm / 220 mm (170mm+50mmdetigeM14)
- M8 charge moyenne pour déport de 120 mm / 170 mm

DONNÉES TECHNIQUES

Polyamide 6-6 chargée à 30% de fibre de verre

MÉCANIQUES	NORMES	VALEURS	UNITÉS
Résistance à la traction	DIN IN ISO 527	100	Mpa
Allongement à la rupture	DIN IN ISO 527	5	%
Module d'élasticité la traction	DIN IN ISO 527	5000	Mpa
Résistance au choc	DIN IN ISO 178	6	KJ/m²
Dureté à la bille	DIN IN ISO 2039-1	210	Mpa
Dureté Shore D	DIN IN ISO 868	86	Échelle D
THERMIQUES	**NORMES**	**VALEURS**	**UNITÉS**
Température de fusion	ISO 11357-3	260	°C
Conductibilité thermique	DIN 52612-1	0,24	W/(m * k)
Capacité thermique spécifique	DIN 52612	1,5	KJ/(kg * k)
Coefficient de dilatation thermique linéaire	DIN 53752	50	10-6K-1
Température d'utilisation à long terme	Moyenne	-20 à 120	°C
Température d'utilisation à court terme	Moyenne	200	°C
Température de déformation sous charge	DIN EN ISO 75 MÉTHODE A	150	°C

COUPE : EXEMPLE DE DÉPORT D'UN STORE BANNE

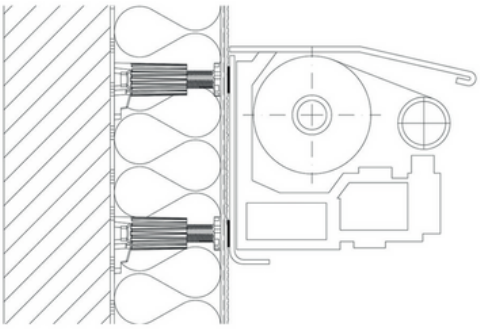

EXIGENCES IMPOSÉES À LA FIXATION MÉCANIQUE

- Le matériel de montage doit être contrôlé et en adéquation avec le domaine d'application (charges légères/moyennes ou lourdes).
- Lorsque le support n'est pas connu, des essais d'extractions pour les moyens de fixations nécessaires avant de commencer le montage.
- Selon les supports pleins ou creux, utiliser des chevilles appropriées, ou bien l'utilisation de tiges filetées M8 d'injection (scellement chimique).
- Diamètre du trou Ø 8 mm - tige filetée Ø 8 mm - 100 mm - Diamètre de perçage : 10 mm - Raccordement d'outil : 13.
- Il est impératif de fixer l'ISODÉPORT RT+ en 3 points d'ancrage et de faire reposer le support sur toute la surface d'appui. Couple de serrage pour les charges moyennes M8 sera de 13 Nm et pour les charges lourdes M14 de 26 Nm.
- Nos instructions de montage doivent être respectées.

PRÉCONISATION

- Vérification visuelle avant montage de l'ISODÉPORT RT+, il ne doit présenter aucune détérioration qui compromettrait la force portante et ne doit pas avoir été soumis pendant une longue durée aux contraintes atmosphériques.
- L'ISODÉPORT RT+ peut être recouvert de revêtements de mortier ou crépi. Le revêtement doit résister aux forces de pression qui se forment du fait de la pièce rapportée.
- Quand l'objet déporté a une grande surface d'appui, privilégiez de doubler l'ISODÉPORT RT+

GEOTECHNIC
Par des Pros pour les Pros

Géo Technic - 13 chemin des tourterelles 31120 Portet-sur-Garonne
SAS au capital de 100 000€ - SIRET : 532 890 290 00051 - NAF : 4673A